danalock

Danalock V3 BT HK Euro

Fonctionne avec
Apple HomeKit

FR

M&C
more than secure
KEY CERTIFICATE
SICHERUNGSKARTE
SLEUTEL CERTIFICAAT
CERTIFICATE DE CLÉ
color
KEEPING
YOU SAFE.
NO MATTER
WHERE YOU
ARE.
5
5
10

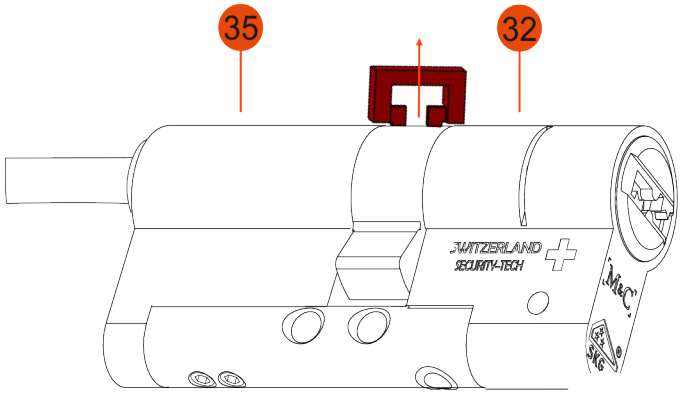
35
32
SWITZERLAND
SECURITY-TECH
M&C

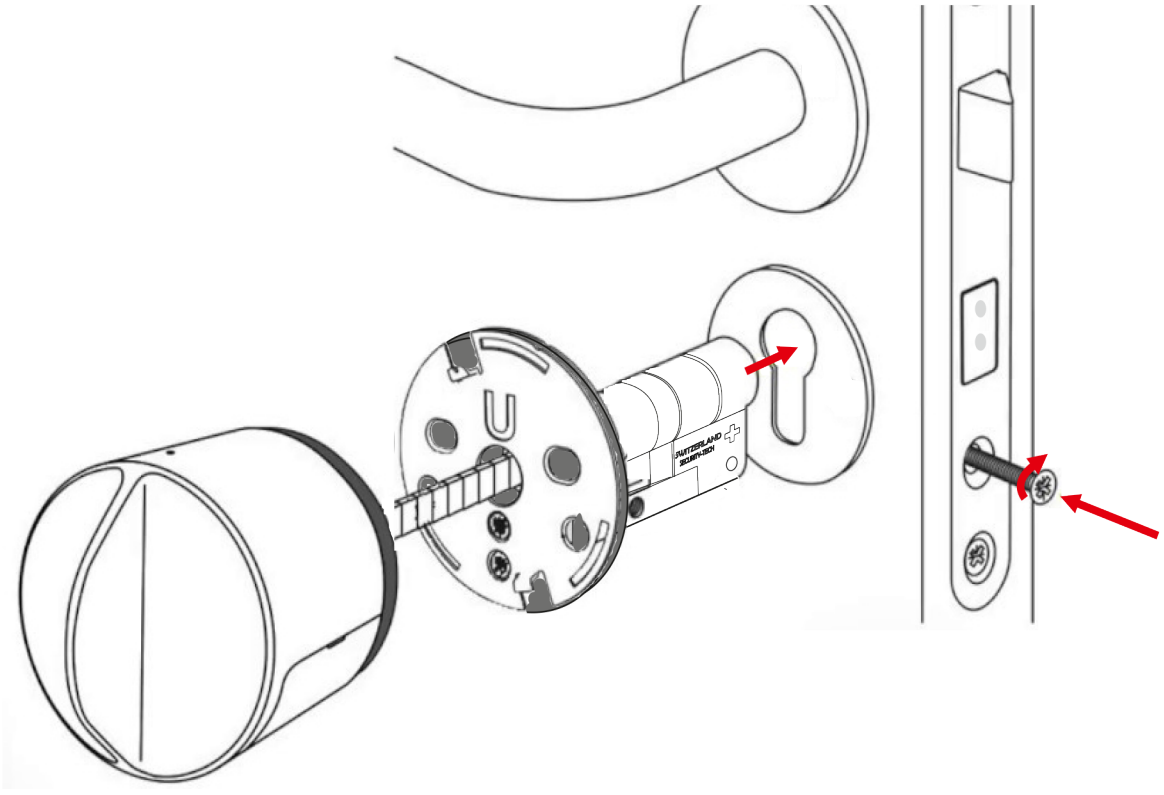

color
KEEPING
YOU SAFE.
NO MATTER
WHERE YOU
ARE.
5
5
10

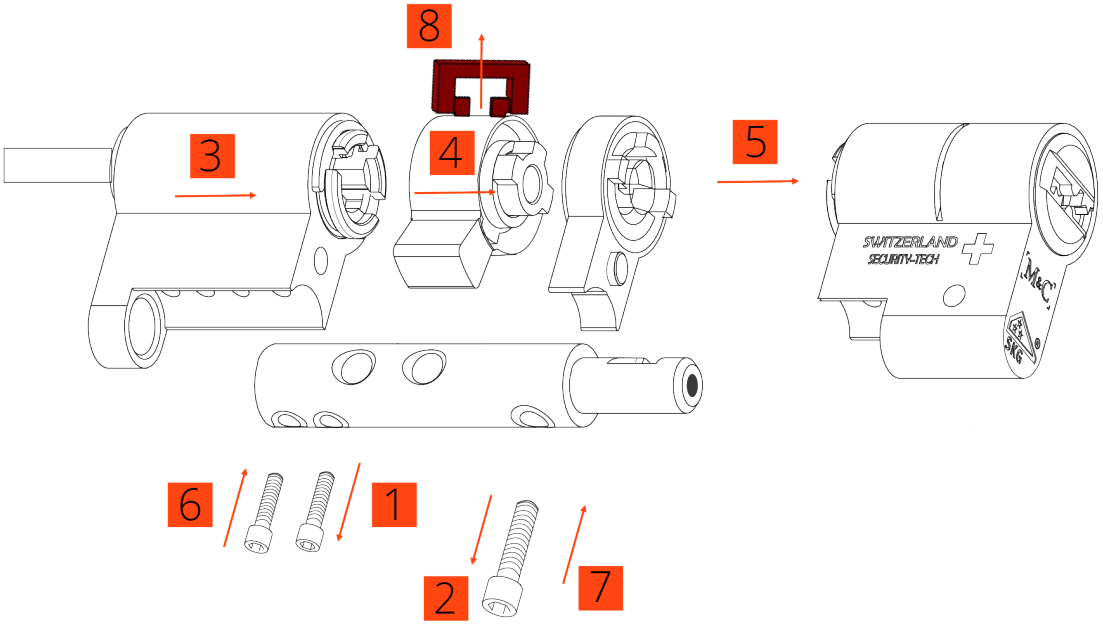
8
3
4
5
SWITZERLAND
SECURITY-TECH
6
1
2
7

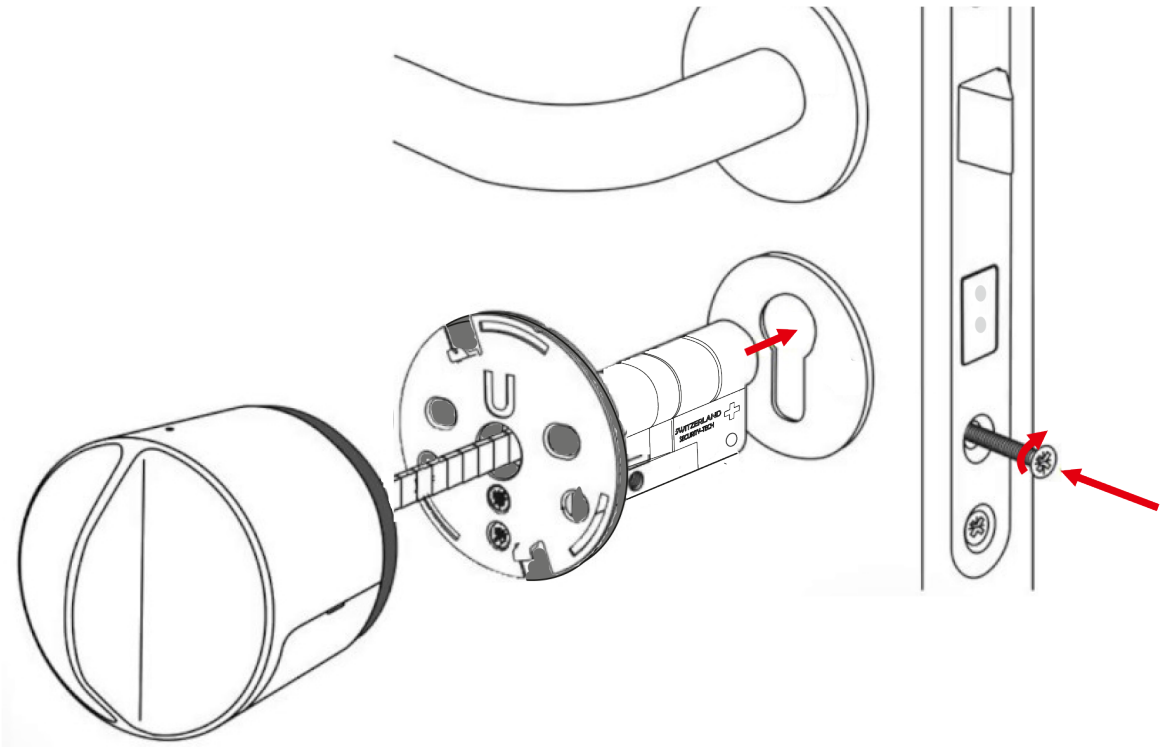

color
KEEPING YOU SAFE. NO MATTER WHERE YOU ARE.
5
5
10

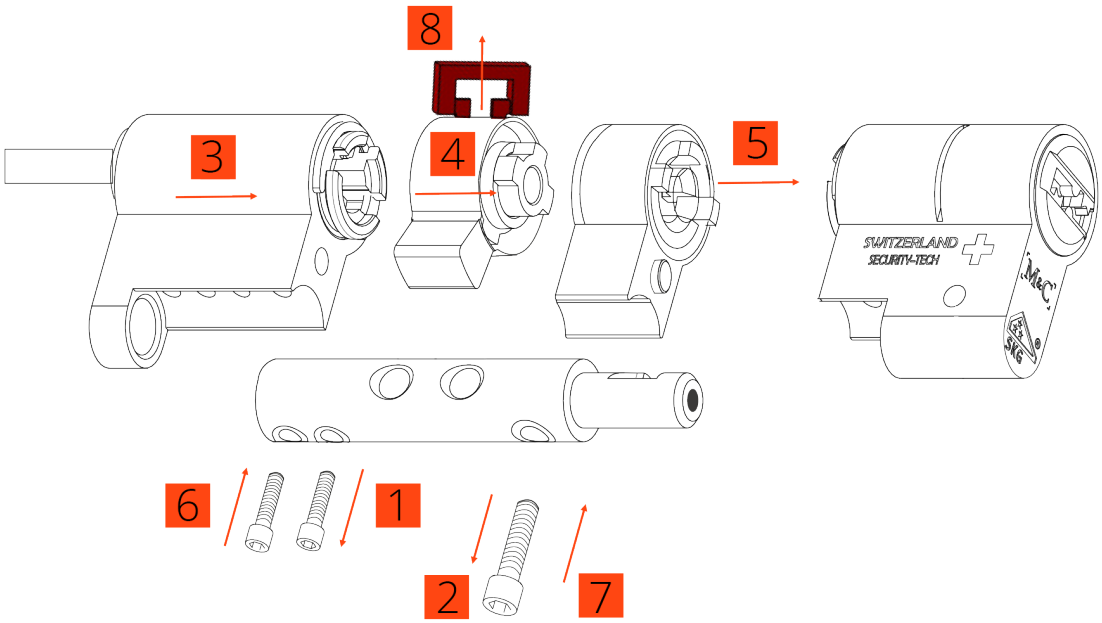
8
3
4
5
SWITZERLAND
SECURITY-TECH
6
1
2
7

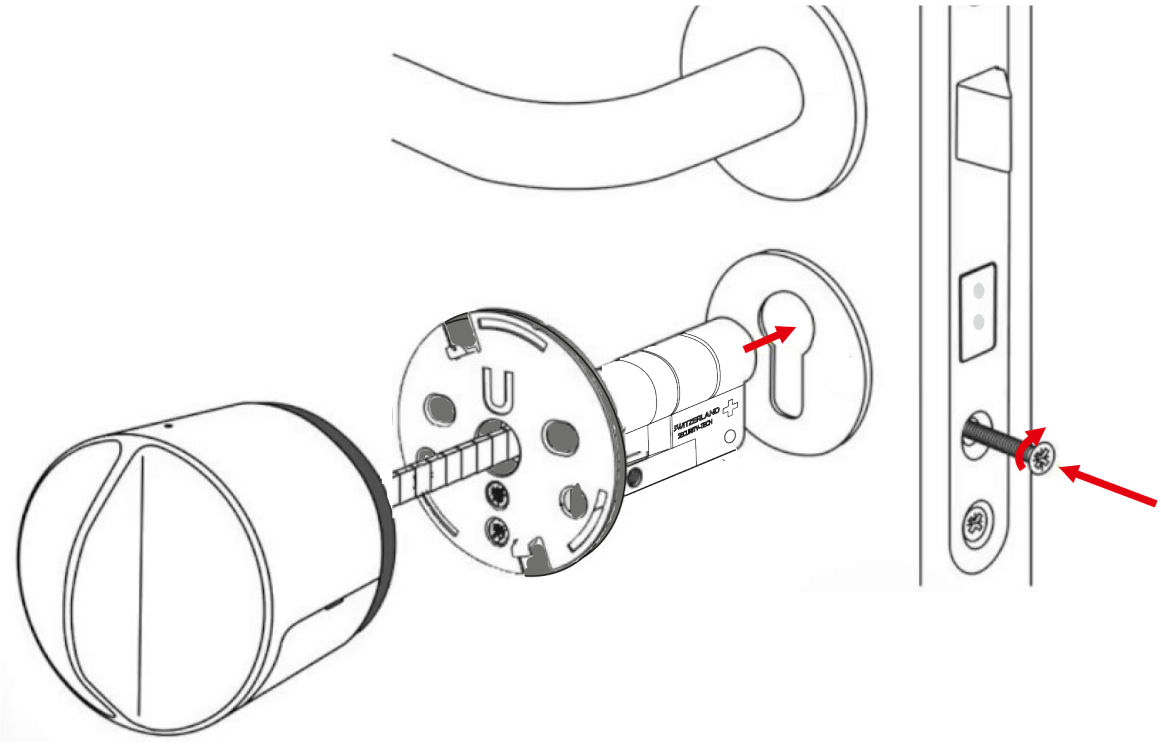

M&C
more than secure

35-47

SWITSERLAND
SECURITY TECH

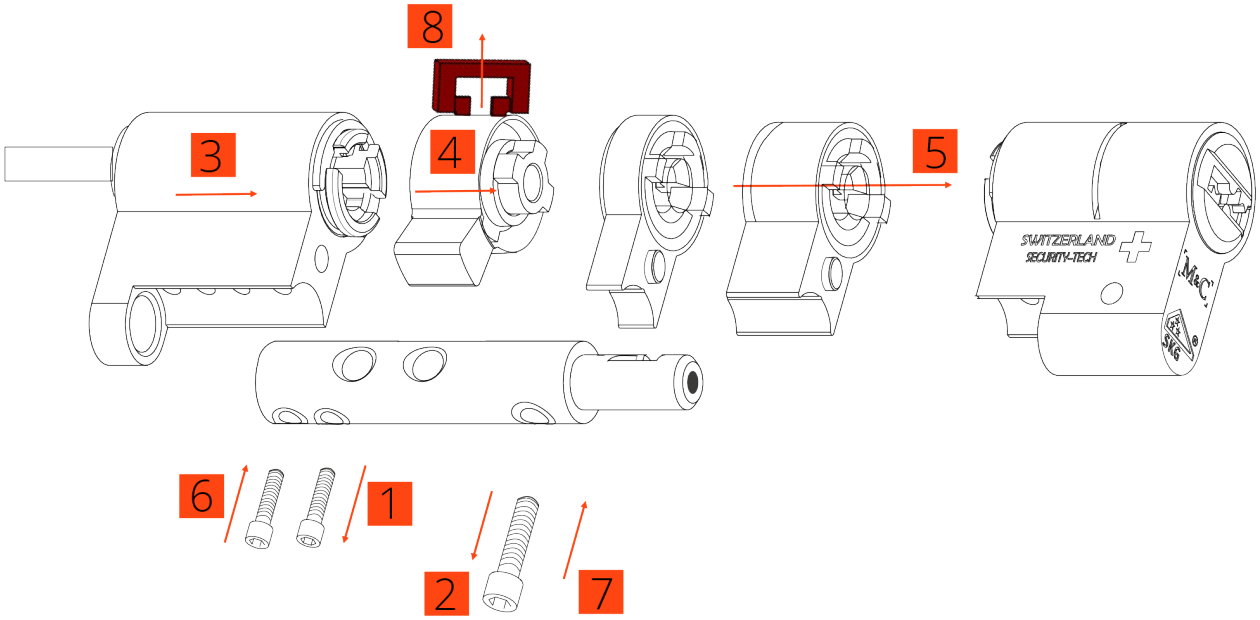

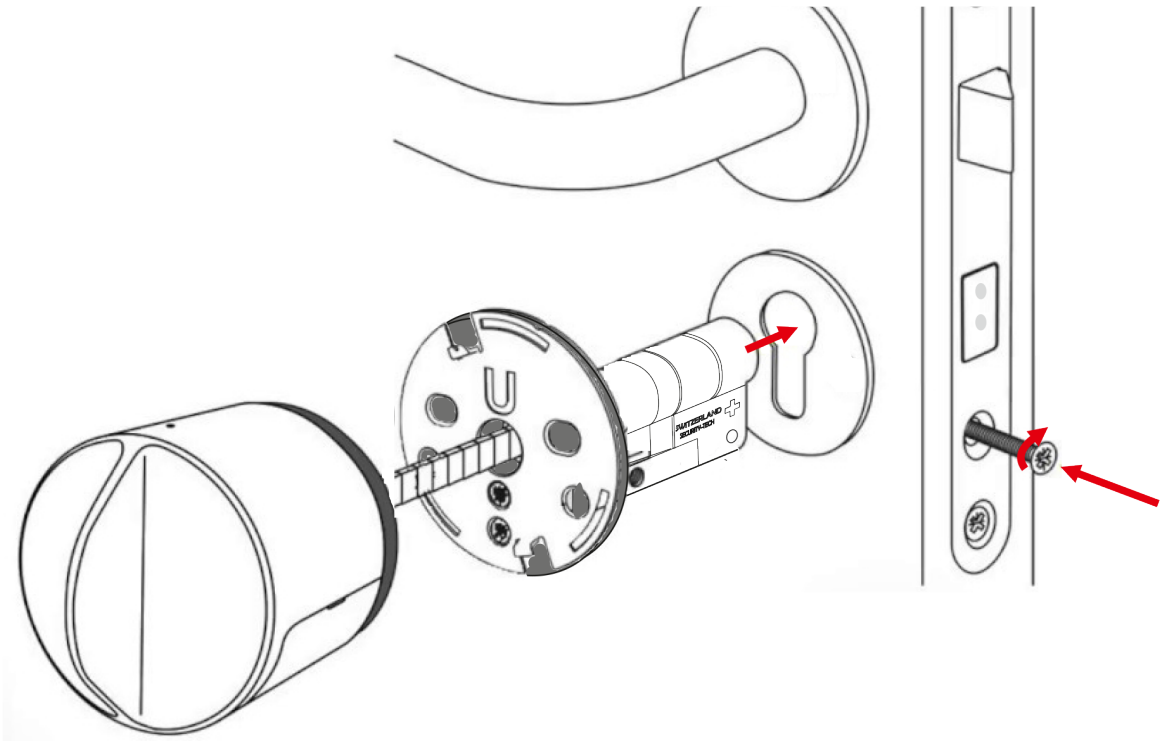

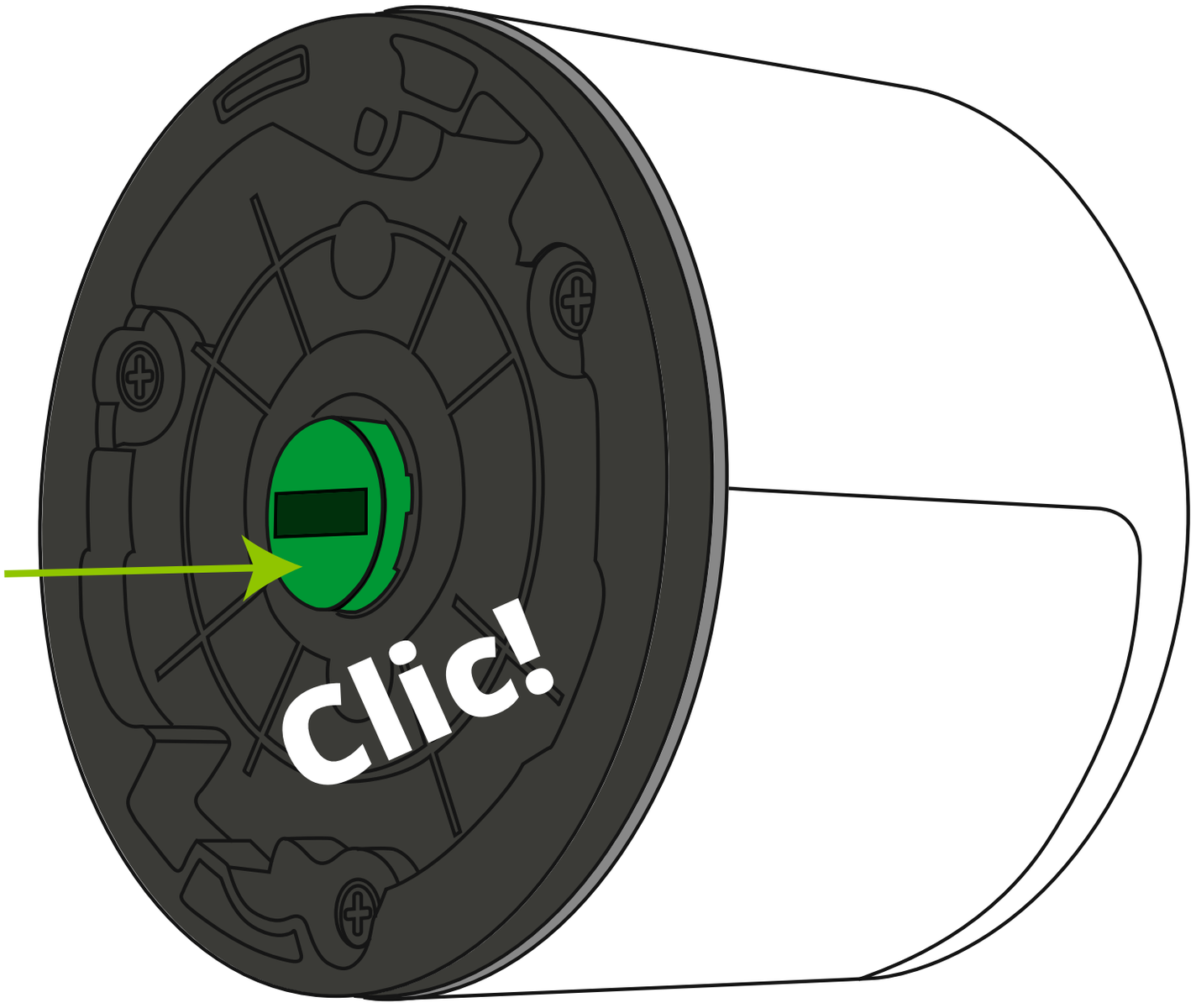
Clic!

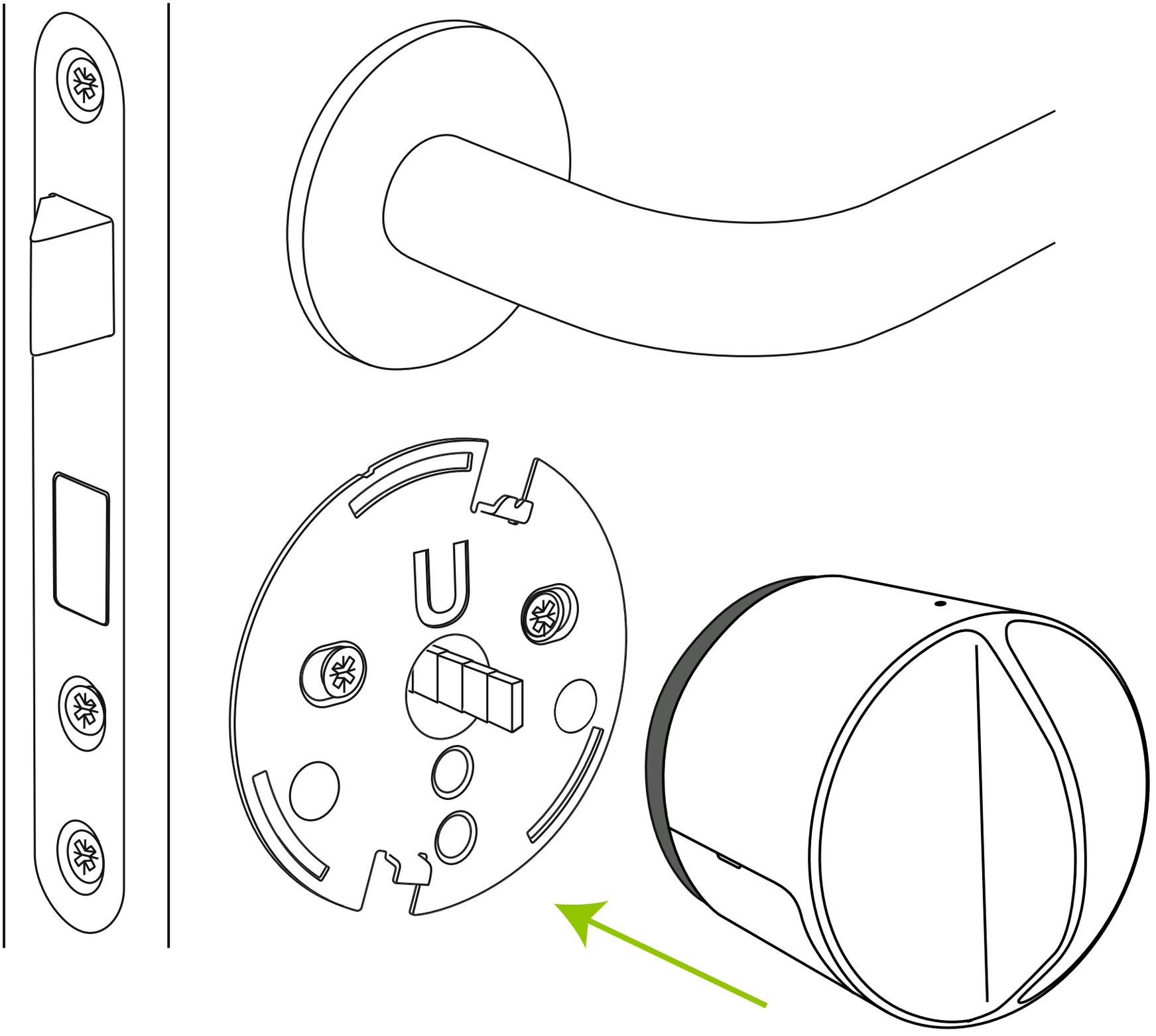
U

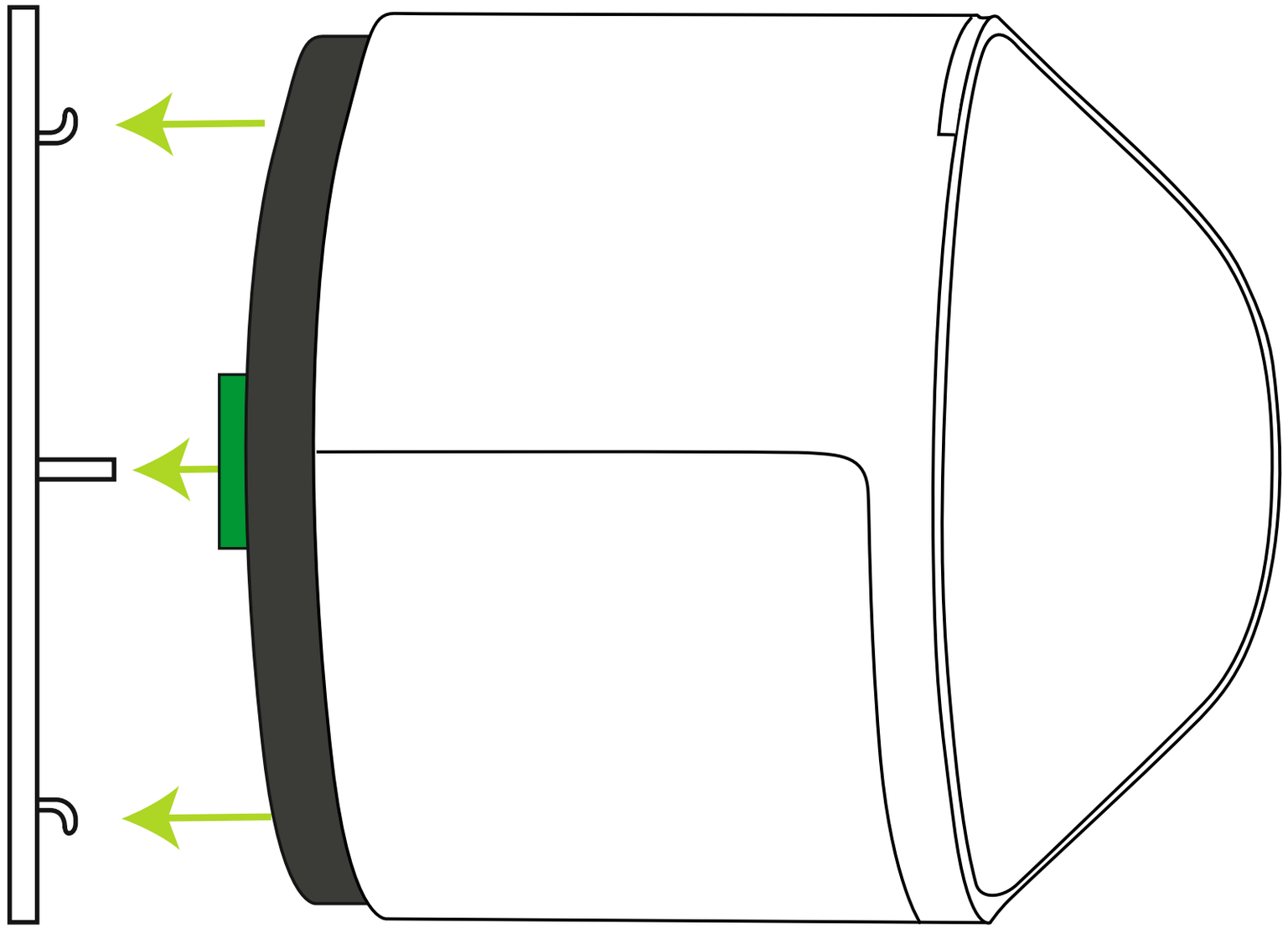

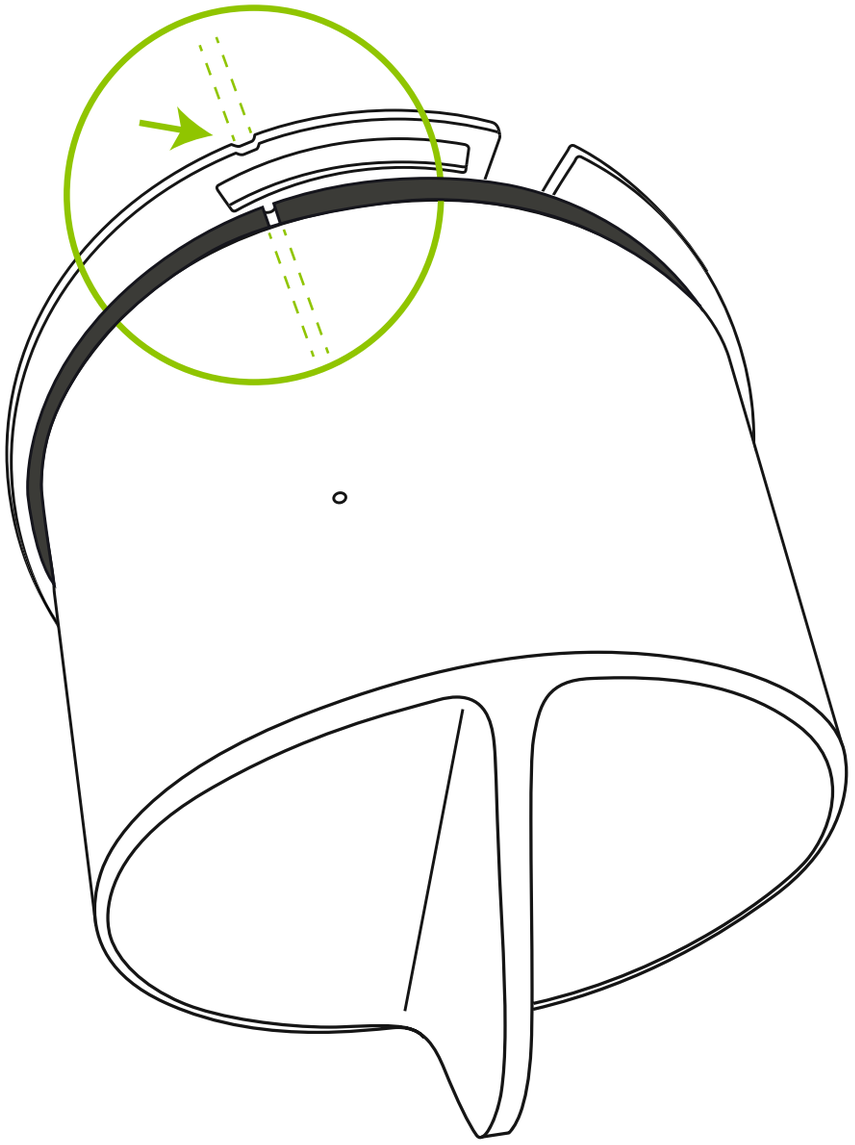

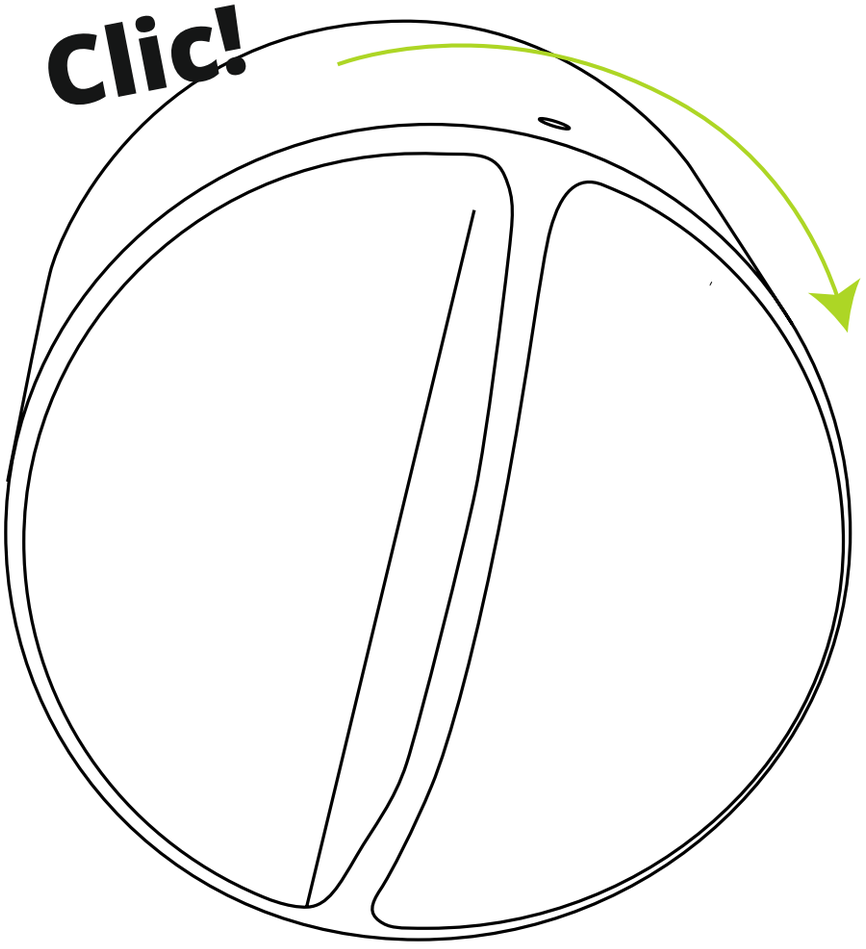
Clic!

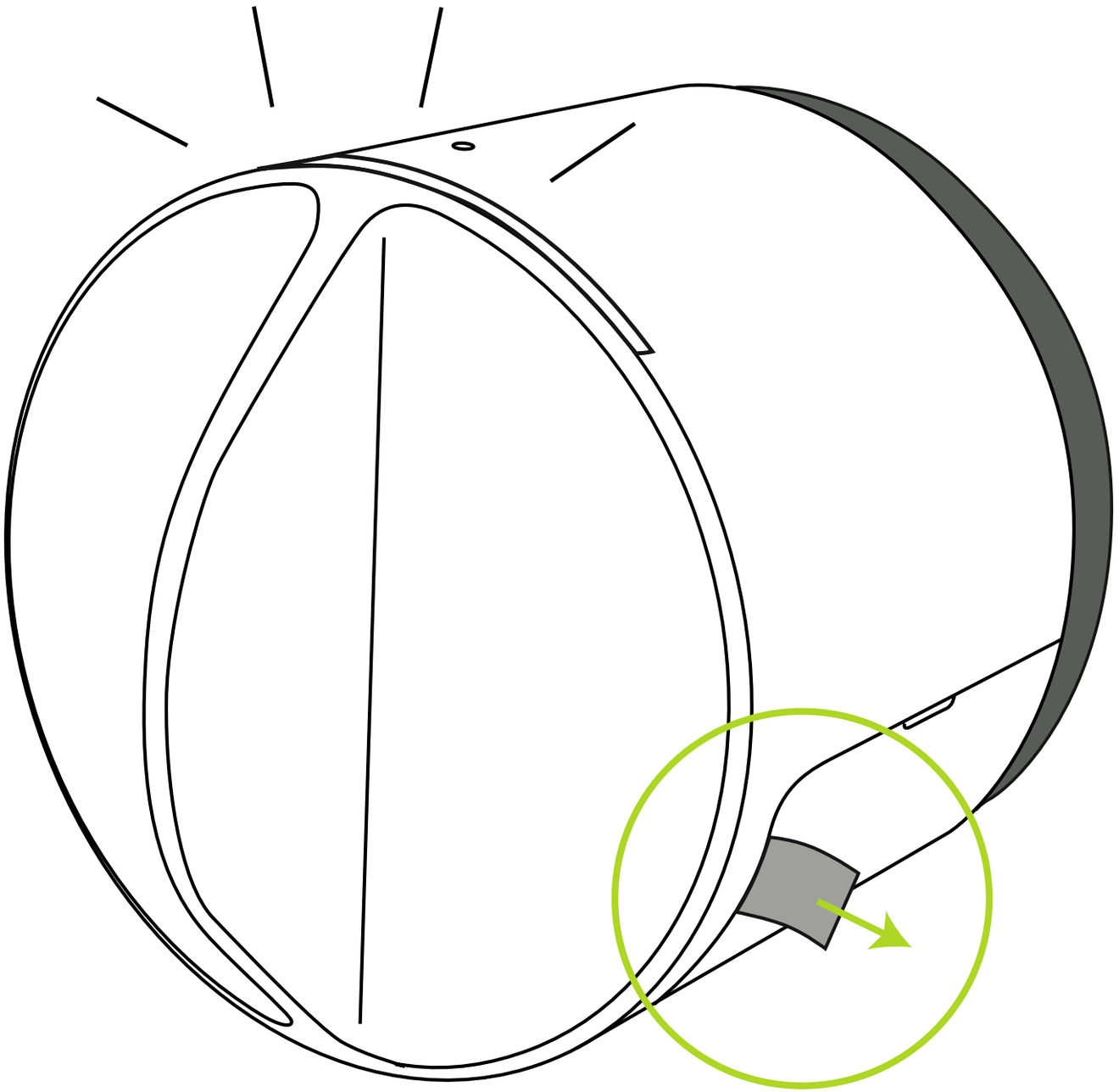

Les instructions suivantes sont en français. Les autres versions peuvent être trouvées avec le QR code ci-dessous.

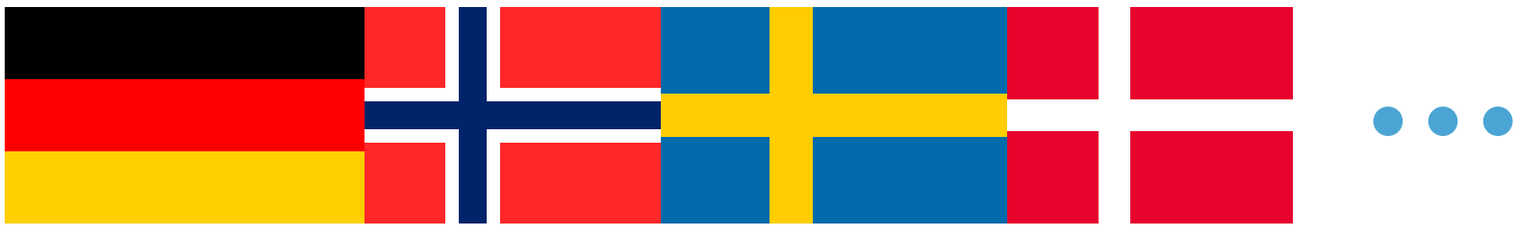

guide.danalock.com

Ajoutez Danalock dans l’appli HomeKit

Quand Danalock a été monté sur la porte, il est prêt à être configuré avec l’appli Home. Les instructions pour savoir comment utiliser l’appli Home peuvent être trouvées sur : https://support.apple.com/en-us/HT204893.

Le code de configuration du HomeKit peut être trouvé aussi bien dans le compartiment de la pile que dans la brochure “Simple Guidelines”.

Calibrer la serrure Danalock

Danalock a besoin d’être calibré pour pouvoir fonctionner correctement. Le calibrage peut être fait soit automatiquement soir manuellement avec les commandes trouvées page 27.

Danalock peut être configuré avec les commandes page 27 et 28.

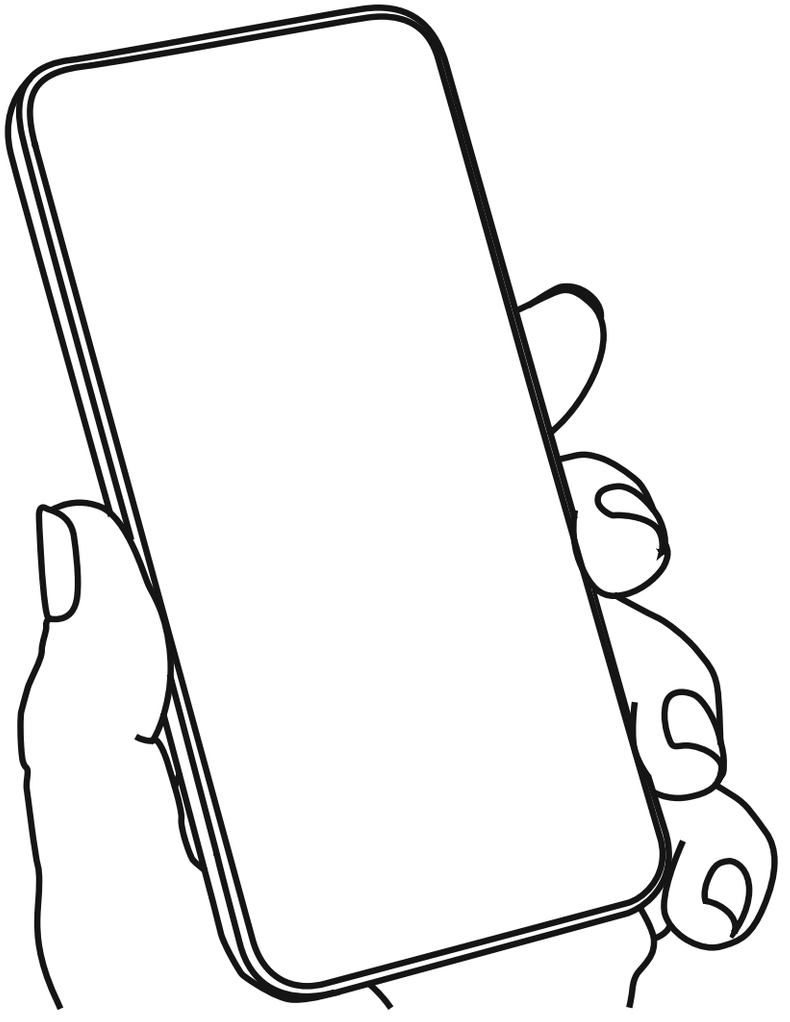

Démontage

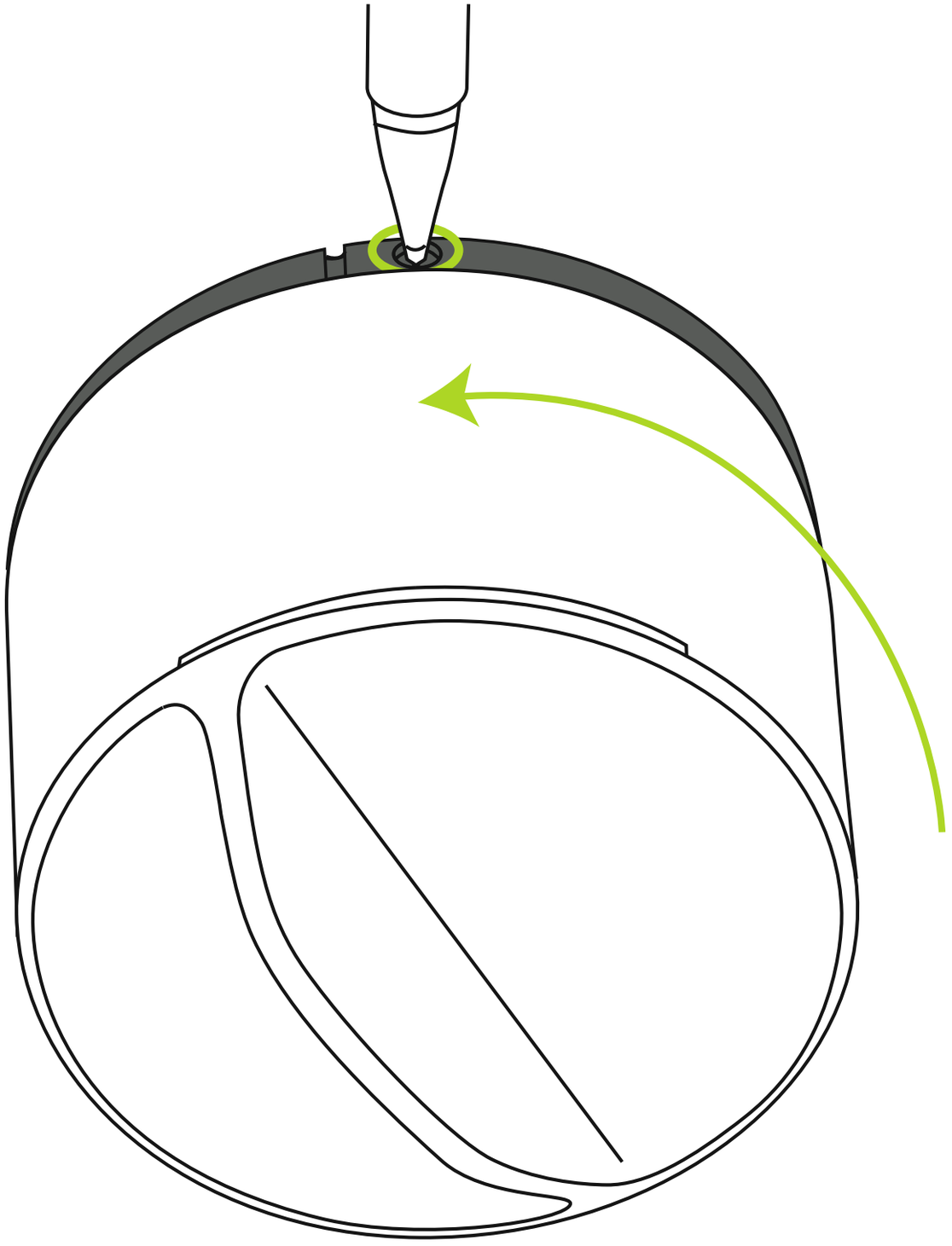

Signaux - LED

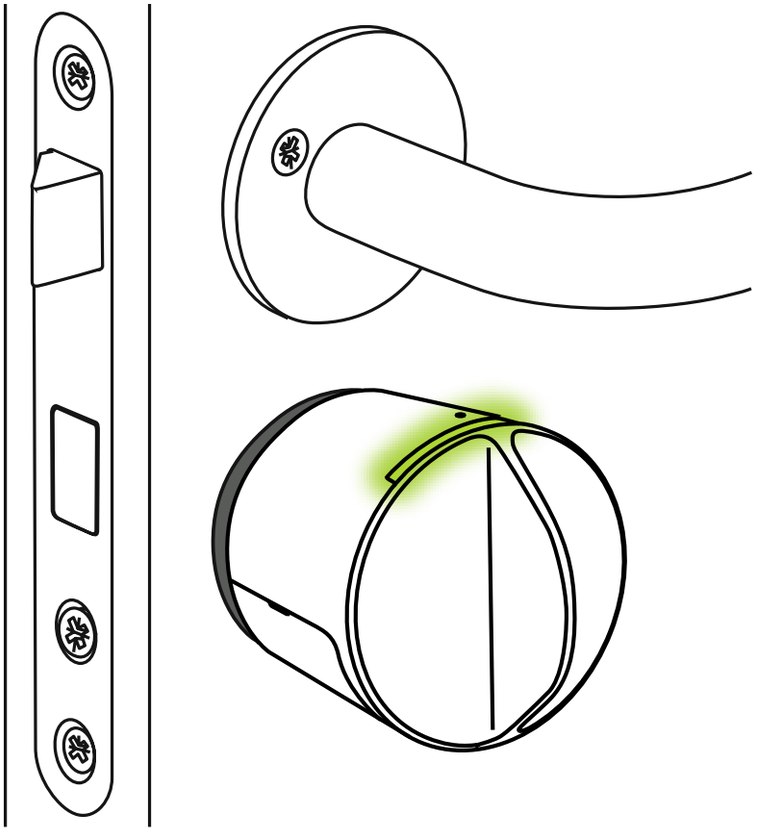

Mode de la LED	Couleur de la LED	Indication du statut
Rouge continu jusqu'à ce que la lumière se termine		La serrure s'est fermée avec succès
Vert continu jusqu'à ce que la lumière se termine		La serrure s'est ouverte avec succès
Blanc continu pendant 3 secondes		En marche . Les piles sont actives
Clignotements rouges toutes les 5 minutes		Niveau de pile critique
Violet continu		Logiciel en cours de mise à jour
Clignotements bleus		Les configurations sont changées / sauvegardées

Configuration de Danalock V3 avec les commandes par clics

Vous pouvez configurer Danalock avec le bouton situé dans le petit trou sur le haut de la serrure. Quand vous cliquez sur les paramètres, la LED changera de couleur en fonction du schéma suivant. Quand vous arrivez au réglage que vous souhaitez changer, attendez 5 secondes et Danalock va réagir à votre commande. Cela vous donne tout le temps nécessaire pour naviguer vers la bonne commande. Si vous faites le mauvais nombre de clics, arrêtez vous simplement à un nombre de clics où la LED ne s'allume pas et attendez 5 secondes. La LED s'allumera en rouge pour indiquer que le temps est dépassé.

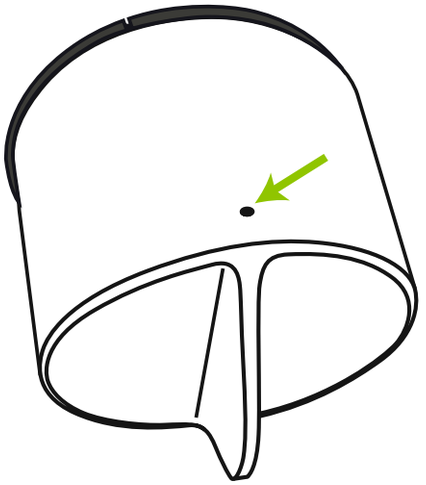

Clics	**Coleur**	**Activité**
2	Jaune	Calibrage manuel
Commencez par tourner Danalock dans la position d'ouverture souhaitée. Commencez le calibrage avec la commande de clic et attendez que la LED commence à clignoter jaune. Tournez Danalock dans la position de fermeture souhaitée quand la LED clignote et cliquez une fois pour enregistrer la position de fermeture. Danalock confirmera avec un clignotement vert. Si la serrure ne reçoit pas de réponse de votre part pendant 30 secondes, le calibrage sera annulé.		
3	Blanc	Calibrage atuomatique
Commencez par tourner Danalock en position ouverte et soulever la poignée si besoin. La porte doit être laissée ouverte quand Danalock s'auto-calibre. Commencez l'auto-calibrage avec la commande par clic. Danalock clignotera blanc pendant l'auto-calibrage.		

Clics	Coleur	Activité
4	Bleu	Pêne dormant
3 configurations pour le pêne dormant: Sortie, rétractation courte et rétractation longue Chaque fois que cette commande est entrée, la configuration passera à l'étape suivante • Sortie : répondra par un clignotement rouge quand la configuration sera faite, et ne rétractera pas le pêne • Rétractation courte: répondra par de courts clignotements verts quand la configuration sera faite, et le pêne se rétractera pendant 5 secondes • Rétractation longue : répondra par un long clignotement vert quand la configuration sera faite et retiendra le pêne pendant 10 secondes		
5	Violet	Minuterie d'auto-verrouillage
3 configurations d'auto-verrouillage : Off, attente courte et attente longue. A chaque fois que cette commande est entrée, la configuration passera à l'option suivante • Off répondra par un clignotement rouge quand la configuration sera faite, et désactivera l'auto-verrouillage. • Attente courte répondra par de courts clignotements verts quand la configuration sera faite, et se verrouillera après 15 secondes • Attente longue répondra avec un clignotement long vert quand la configuration sera faite et se verrouillera après 60 secondes.		

Clics	Coleur	Activité
6	Cyan	Déverrouillage de bout en bout
A chaque fois que cette commande est entrée, la configuration passera à l'option suivante. • Tourner le bouton en verrouillant répondra par un clignotement rouge quand la configuration sera faite • Tourner le bouton en déverrouillant répondra par un clignotement vert quand la configuration sera faite		
8	Clignotement Bleu/Vert	Assistance à la rotation
Chaque fois que cette commande est entrée la configuration passera à l'option suivante • Tourner le bouton en verrouillant répondra par un clignotement rouge quand la configuration sera faite • Tourner le bouton en déverrouillant répondra par un clignotement vert quand la configuration sera faite		
10	Rouge	Réinitialisation des paramètres de l'usager
Cette action supprimera tous les paramètres de l'usager sur Danalock. Danalock répondra par un clignotement rouge		

Mise à jour du firmware

Pour installer le tout dernier firmware sur votre Danalock, téléchargez l’appli Danalock sur l’App Store et connectez-vous en tant que usager “Homekit only”. Appuyez sur l’icône de téléchargement sur la page d’accueil dans l’appli pour lancer le processus de mise à jour du firmware.

Veillez à conserver votre téléphone à côté de Danalock pendant la totalité du processus de mise à jour du firmware.

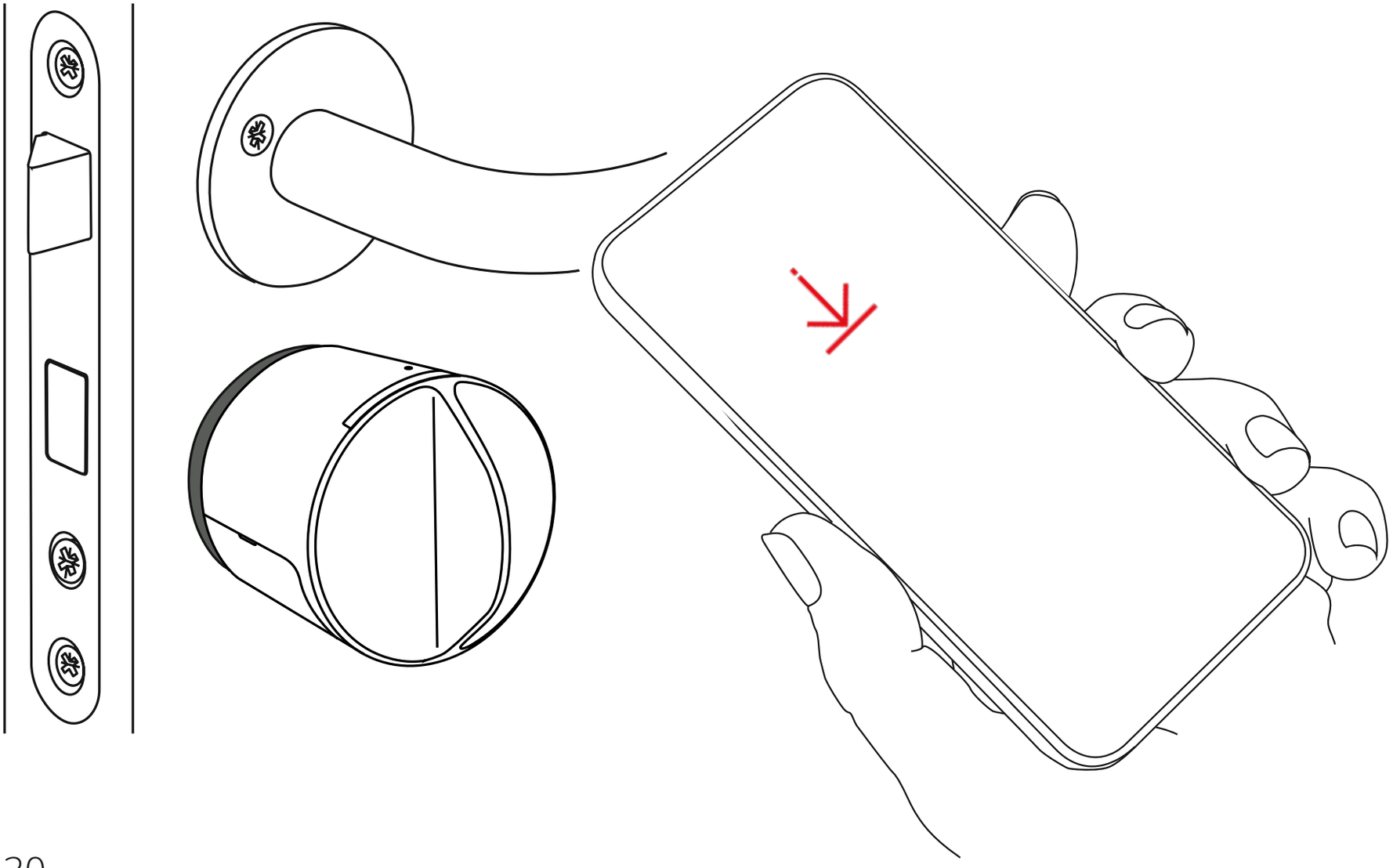

Information Technique

Contrôler automatiquement et loin de la maison,cet accessoire préparé HomeKit, nécessite une TV Apple avec tvOS 10.0 ou plus, ou un iPad avec IOS 9.0 ou plus, configuré comme un modem

La technologie HomeKit fournit une sécurité avancée avec un cryptage et une authentification de bout en bout entre l'accessoire préparé HomeKit et votre iPhone, iPad ou iPod touch

Les communications sécurisées HomeKit sont cryptées entre un accessoire préparé HomeKit et votre iPhone, iPad, ou iPod touch

Information légale

L'utilisation du logo HomeKit Apple indique qu'un accessoire électronique a été désigné pour se connecter spécifiquement à un iPod touch, iPhone ou iPad, respectivement, et a été certifié par le développeur pour respecter la performance des normes Apple. Apple n'est pas responsable du fonctionnement de cet appareil ou de sa conformité aux normes de sécurité et de réglementation

Apple, Apple watch, iPad, iPad Air, iPhone et iPod touch sont des marques d'Apple Inc, enregistrées aux US et dans d'autres pays. HomeKit est une marque d'Apple Inc

Directives de base
Veuillez suivre ces directives lorsque vous configurez, utilisez ou recyclez le Danalock. Leur violation peut être dangereuse, illégale ou préjudiciable d'une manière ou d'une autre. Vous trouverez de plus amples informations dans ce manuel.

Ne pas utiliser en cas d'interdiction
Ne laissez pas le Danalock en marche si les communications radio sont interdites, risquent de provoquer des interférences ou présentent un danger quelconque, car le Danalock ne peut pas être éteint une fois installé. C'est par exemple le cas dans les hôpitaux, les bâtiments situés à proximités de champs de tir et partout où il peut provoquer des interférences.

Éviter tout contact corporel avec l'appareil pendant qu'il est en marche
N'utilisez pas le Danalock au contact direct de votre corps. Tenez-vous à une distance d'au moins 20 cm (8 pouces).

Portes coupe-feu.
Le Danalock n'est pas homologué pour les portes coupe-feu. Degré de classification de la compatibilité EN 14846 pour l'utilisation avec les portes coupe-feu/fumée = 0.

Résistance à l'eau
Le Danalock n'est pas résistant à l'eau. Aussi doit-il être installé du côté intérieur, au sec, de la porte et où il n'est pas exposé à de l'eau ou ne risque pas la submersion. Degré de classification EN 14846 de la résistance à la corrosion = 0.

Accessoires et piles
Le Danalock fonctionne sur 4 piles au lithium CR123. Utilisez exclusivement des accessoires et des piles homologués. Ne connectez pas des produits incompatibles. En cas de remplacement des piles avec des piles de type incorrect, la mise en court-circuit des contacts présente un risque d'explosion ou d'incendie. Respectez les plages de température ou autres conditions environnementales spécifiées par le fabricant des piles. Jetez les piles usagées conformément aux instructions fournies.

Atmosphères présentant des risques d'explosion
Le Danalock ne peut pas être éteint une fois installé. Ainsi, un bâtiment équipé d'un Danalock ne doit pas être situé dans une zone où l'atmosphère présente des risques d'explosion. Respectez toutes les indications et instructions signalant de ne pas y utiliser le Danalock. Les étincelles risquent de provoquer une explosion ou un incendie, voire de blesser ou même de tuer des gens.

Les zones où l'atmosphère présente un risque d'explosion sont souvent signalées clairement, mais pas toujours. Les zones à risque sont les suivantes : zones d'approvisionnement en carburant (telles que les stations-service) ; le pont inférieur des bateaux ; les installations de transbordement ou de stockage de carburant ou de produits chimiques ; les zones où on utilise du gaz naturel liquéfié (tel que du propane ou du butane) ; les zones où l'air véhicule des produits ou des particules chimiques (grain, poussière, poussières métalliques) ; ainsi que toute autre zone où il est habituellement déconseillé d'installer le Danalock.

Sûreté des piles
Pour éviter tout risque d'incendie ou d'explosion, respectez les directives suivantes :

1. Jetez la pile usagée conformément aux instructions fournies.
2. Évitez de faire tomber, de percer, de démonter, d'abîmer ou d'incinérer la pile.
3. Un objet métallique entrant en contact avec les deux électrodes d'une pile met celle-ci en court-circuit. Ne transportez pas les piles en vrac (par exemple dans une poche ou un sac) si les contacts risquent de toucher à des pièces de monnaie, des clés ou tout autre objet métallique.
4. N'empilez pas les piles lorsque vous les retirez de la mallette.
5. Évitez de faire chauffer les piles afin de les recharger.
6. Respectez les plages de température ou autres conditions environnementales spécifiées par le fabricant des piles.
7. N'utilisez jamais le Danalock si le compartiment des piles est ouvert.

Avertissement
Il est très important de remplacer les 4 piles en même temps. Veuillez utiliser uniquement des piles au lithium CR123 standard. Ne pas remplacer toutes les piles en même temps peut entraîner une surchauffe des piles et éventuellement leur causer une explosion. Danalock décline toute responsabilité si le remplacement des piles est mal effectué.

Mise au rebut des piles usagées (En Union Européenne uniquement)

Le pictogramme (poubelle à roulettes barrée d'une croix) sur la pile indique qu'elle ne doit pas être jetée avec les déchets non triés, mais déposée séparément à un point de collecte à la déchetterie ou à tout autre point de collecte en vue de son recyclage.

Si le symbole d'un produit chimique figure en-dessous, il indique la nature des substances chimiques (Hg = mercure, Cd = cadmium ou Pays-bas = plomb) que contient la pile.

Le non-respect des consignes de mise au rebut peut avoir des conséquences néfastes pour l'environnement et la santé humaine en raison de la présence de substances potentiellement dangereuses. Par votre coopération, vous contribuez à la réutilisation, au recyclage et à la récupération des piles tout en préservant notre environnement.

Pour plus de précisions, contactez les autorités compétentes de votre pays ou la boutique où vous avez acheté la pile.

Mise au rebut des produits électriques et électroniques usagés
Équipement des produits électroménagers
(En Union Européenne uniquement)

Le pictogramme (poubelle à roulettes barrée d'une croix) sur votre produit indique qu'il ne doit pas être jeté avec les ordures ménagères lorsqu'il est usagé. Il doit être déposé à la déchetterie pour être recyclé.

Pour plus de précisions, contactez les autorités compétentes de votre pays.

Le non-respect des consignes de mise au rebut peut avoir des conséquences néfastes pour l'environnement et la santé humaine en raison de la présence de substances potentiellement dangereuses. Par votre coopération, vous contribuez à la réutilisation, au recyclage et à la récupération du produit tout en préservant notre environnement.

Mise au rebut des produits électriques et électroniques usagés
Équipement des produits électroménagers
(En Union Européenne uniquement)

Pour plus de précisions concernant la mise au rebut de produits à des fins professionnelles, contactez votre revendeur ou distributeur dans votre pays. Le produit ne doit pas être mis au rebut avec les autres produits du commerce.

CE Ce produit est conforme aux exigences essentielles de la Directive R&TTE 1999/5/CE comme indiqué par la Déclaration de conformité CE. Les certificats et la déclaration de conformité sont disponibles au téléchargement sur le site Web de Danalock : https://danalock.com

Homologations et certificats du produit

Pour consulter les homologations et les certificats en vigueur, reportez-vous à la déclaration relative au produit ou au manuel technique sur le site Web de Danalock.

Avis juridique Apple

L'utilisation de matériel portant le logo Apple HomeKit signifie qu'un accessoire électronique a été conçu pour être connecté exclusivement à un iPod touch, un iPhone ou un iPad, respectivement, et qu'il a été certifié conforme aux normes de performance Apple par le développeur. Apple décline toute responsabilité pour le bon fonctionnement de cet appareil ou sa conformité aux normes de sécurité et réglementaires.

Apple, Apple Watch, iPad, iPad Air, iPhone et iPod touch sont des marques commerciales d'Apple Inc., déposées aux États-Unis et dans d'autres pays. HomeKit est une marque commerciale d'Apple Inc.

Danalock International ApS
Gammel Stillingvej 427C
8462 Harlev, DK

+45 4242 8122
info@danalock.com